Rz40

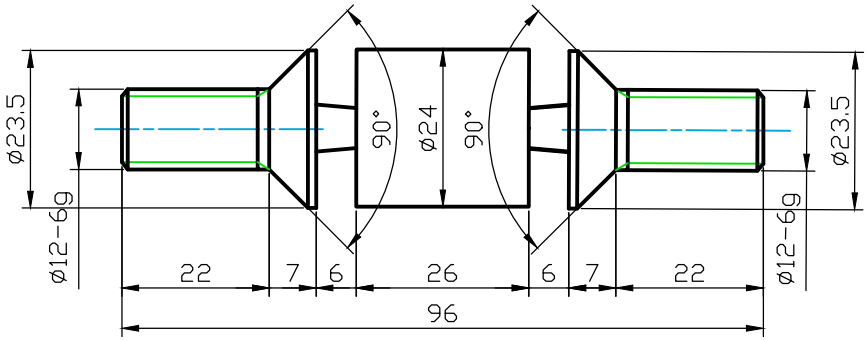

რაოდ 48+48 ცალი

					ალაზანი ჰესი	2400.5300.003 2400.5400.003
ცვლ.	ფურც.	დოკუმენტის №	ხელმოწ.	თარ.	საწყვეტი ხრახნი	ლიტ. / მასა / მასშტ.
დაამუშავა		შაშიშვილი		24.07.25		
შეამოწმა						
ტ.კონტრ.						ფურც. / ფურცლები
დაამტკიცა					ფლ. 12X13ან 12X18H10T	საკონსტრუქტორო სამსახური
დოკ. შექმ. საფუძველი						GIEC

ფორმატი: A4

ხელმ. და თარ.	
დუბლ. ინვ. №	
ნაცვ. ინვ. №	
ხელმ. და თარ.	
დედ. ინვ. №	